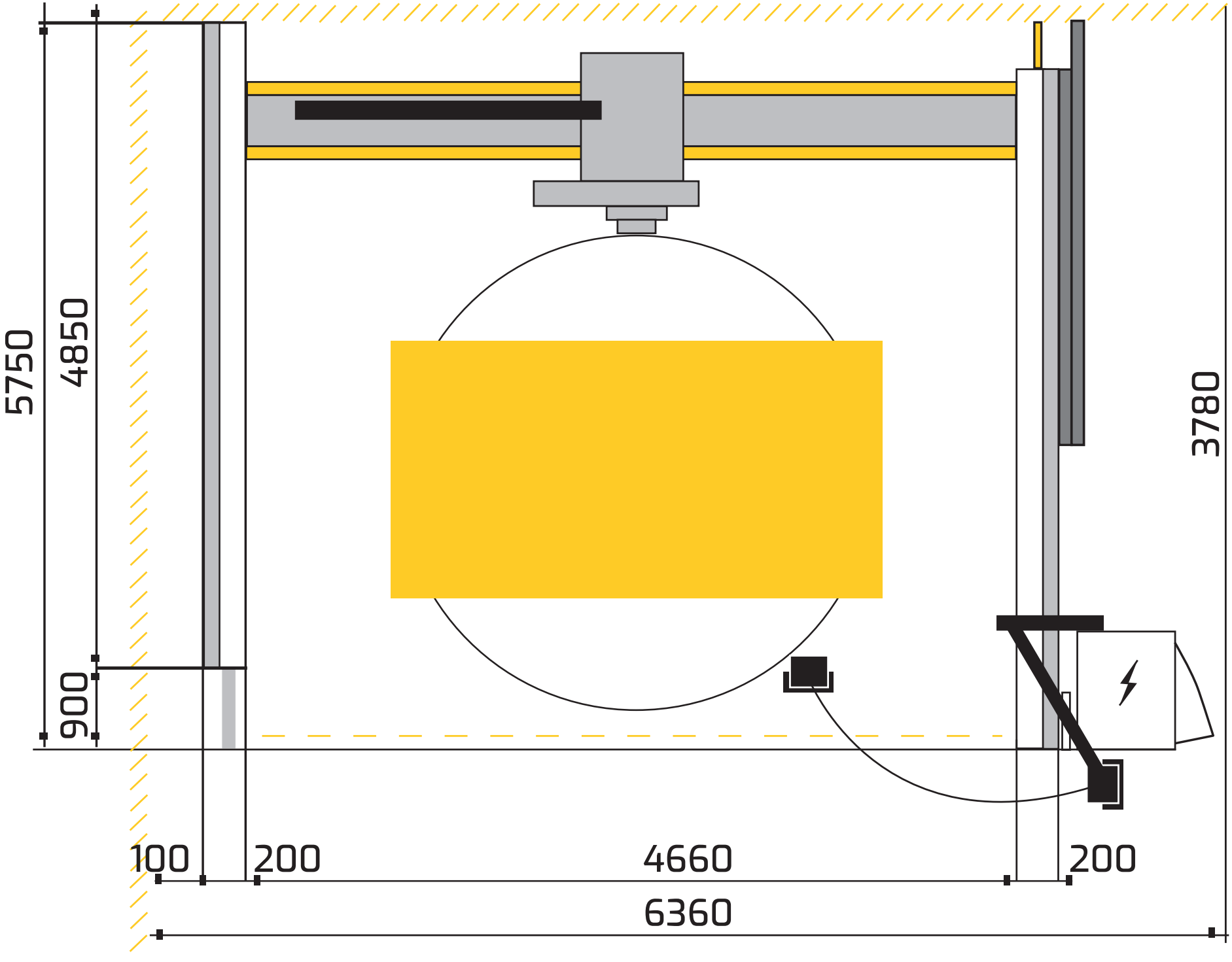
5750
4850
900
3780
100
200
4660
200
6360